РУС ИНЖ

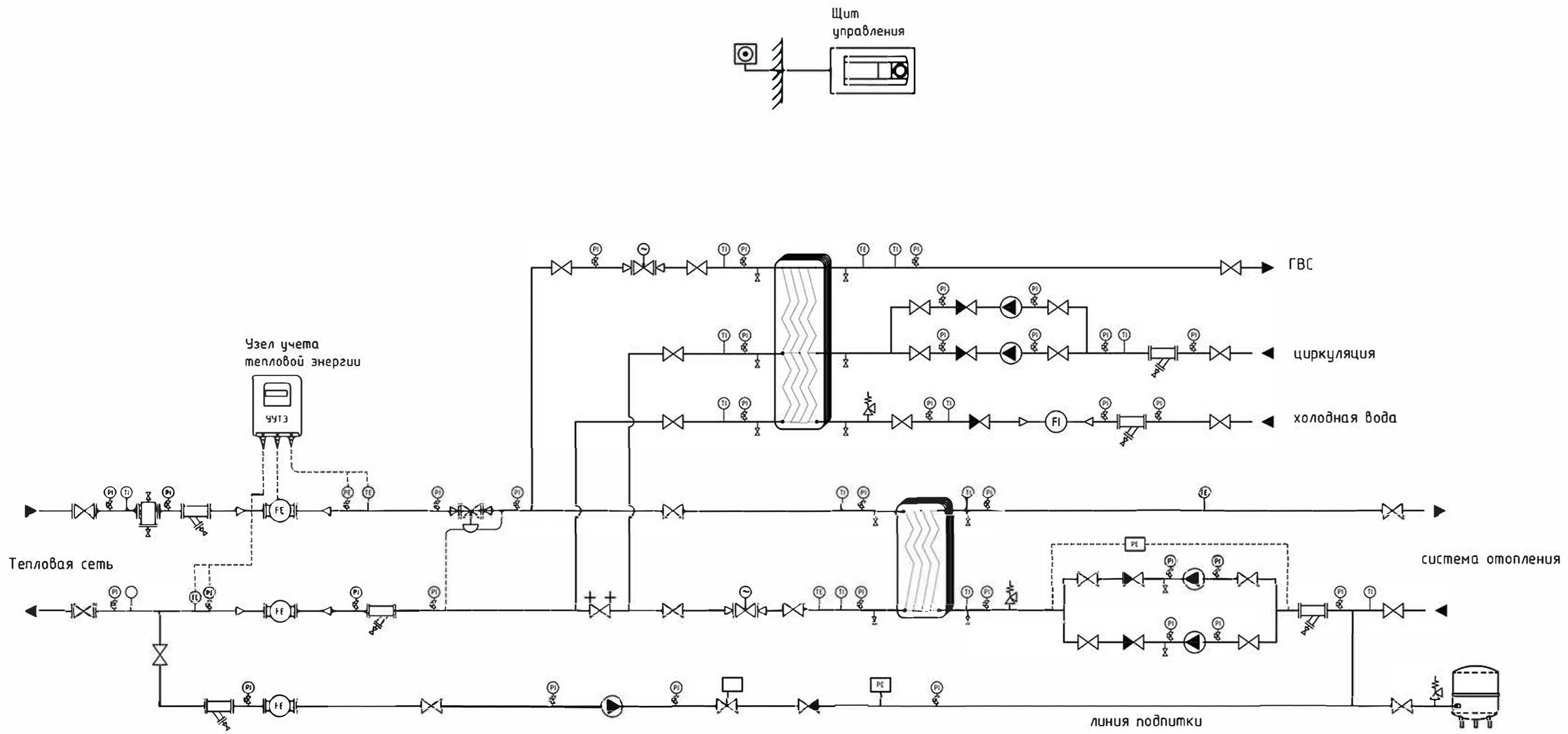

					РусИнж ВНВ-2ст(моноблок)			
Изм	Лист	№ докум	Подпись	Дата	Блочный тепловой пункт ООО "КУЛЕВЕР"	Литера	Масса	Масштаб
Разраб.		Котенко В.Е.						1:8
Проверил						Лист 1	Листов 1	
Т. контр.								
Рук. раз.					Независимое отопление и 2ст. схема ГВС (моноблок)	РУС ИНЖ		
Н. контр.								
Утв.								